La nouvelle gamme Socamont®

PLATINE RESEAUX®

Socamont® solutions

Bandeau de prises rebootable à distance 24PC C13, 32A Input





Module de réseau avec affichage LCD
(remplacement à chaud)

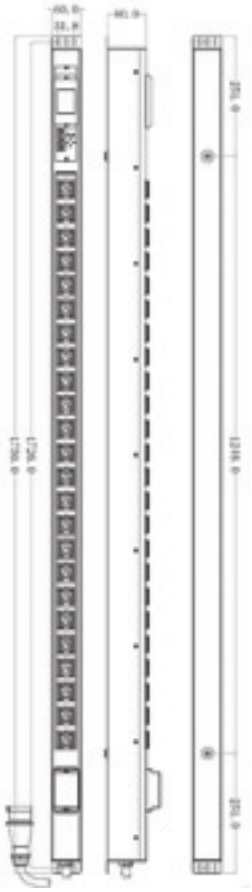

Dimensions en mm

Les bandeaux PDU PLATINE RÉSEAUX® 24 PC C13 se montent **verticalement** dans la baie et permettent une distribution de l'alimentation électrique dans toute la baie. Ce principe **facilite considérablement la gestion de l'alimentation verticale.**

Les bandeaux PDU PLATINE RÉSEAUX® 24 PC C13 disposent des mêmes fonctions que les bandeaux 8 PC C13 tant en ce qui concerne les fonctions d'accès de contrôle, et de programmation du logiciel.

1. L'alimentation **de 24 prises**.
2. 6 capteurs optionnels via **1 port de capteur** :
   a. capteur de température / humidité,
   b. capteur Infrarouge,
   c. capteur de présence d'eau,
   d. capteur de fumée,
   e. capteurs d'ouverture et fermeture des portes de la baie,
   f . capteur de flux d'air

Affichages du bandeau :

1.Afficheur LCD :

Les bandeaux PDU PLATINE RÉSEAUX® 24 PC C13 disposent d'un écran LCD en façade permettant de consulter les mesures également consultables par le logiciel.

2.Témoins lumineux par LED :

Une LED est affectée à chaque prise de sortie indiquant l'état ON / OFF de la prise.

Caractéristiques techniques :

- Aluminium laqué époxy noir mat,
- Prises en sortie : 24,
- Ports de capteur : 1,
- Dimensions : L x P x H = 60mm x 80mm x 1750mm,
- Longueur montant : 1726mm.
- Conforme norme CE.

Référence	Type	Compatibles lignes 30 100 500 800	Code remise
71636	C13	✓ ✓	A280

ELNEA GROUP Distribution Industry

Distributeur Autorisé SOCAMONT
Mail : distribution@elnea.fr
Tél : 03 69 615 625
www.baies-serveurs.com

Copyright Socamont Industries - Tous droits réservés - Photos non contractuelles.

Bandeau de prises rebootable à distance 24PC

Caractéristiques technique du bandeau de prises rebootable à distance.

	Articles	Paramètre et performances
Fonctions Principales	Type de prise d'entrée	IEC60309 32A 
	Dimension du câble	3x6 mm2
	Longueur du câble	3 mètres
Caractéristiques de sortie	Prise de sortie standard vérouillable	24 prises IEC320 C13 10A 
	Etat de sortie de chaque prise ON/OFF	Affichage à LED
	Tension de sortie nominale	250VAC
	Courant Total Max. de charge	10 A

Function		Illustration	Parameter	Note
Working voltage		Normal working	AC90~250V	
Input/output current		Max input/output current	32A 10A	
Working band		Under normal working	47~60Hz	
Access port	**Net port**	Via WAN or LAN monitor access	10/100Mb Adaptive Networking	
	Serial port	Via Serial port monitor access	RS485 port	
	Sensor port	Sensors access	RS485 port	
Access way	**HTTP/ HTTPS**	Web browser access	Adapt IE, FireFox inner core browser, support SSL;	
	TELNET	Simple command lines access	/	
	SSH	Encryption command lines access	Support SSHV2 version	
	SNMP	Support SNMP for centralized monitor	Adapt SNMP v1, V2C, V3	
Operation system compatibility		Support various operation system	Windows/winsta/win7/linux etc.	
Secondary development		Used for system integrate	Opening protocol TELNET, SSH	
		RS485	Customized protocol	
Software upgrade		Manage software load	Support manage software upgrade	
		Software on circuit	Support software upgrade on the circuit of hardware	
Control		Control each outlets on/off	Each outlet breaking capacity 16A 250VAC	
		Sequential power on/off	The interval of sequential power off time: 0.5s, Sequential power on 1~250s, user-defined	
		Power status holding	When PDU restart power, Each outlets will remain the status before	

ELNEA GROUP Distribution Industry
Distributeur Autorisé SOCAMONT
Mail : distribution@elnea.fr
Tél : 03 69 615 625
www.baies-serveurs.com
Copyright Socamont Industries - Tous droits réservés - Photos non contractuelles.

Bandeau de prises rebootable à distance 24PC

Tableau des paramètres des performances du bandeau de prises rebootable à distance.

Function	Illustration	Parameter	Note
Monitor	Monitor the input voltage	Resolution:1V Accuracy: ±1%+1 digit Meter range: 90~350V	
	Monitor the total current	Resolution: 0.1A Accuracy: ±1%+1 digit Meter range: 0.1~40A	
	Monitor each sockets current	Resolution: 0.1A Accuracy: ±1%+1 digit Meter range: 0.1~20A	
	Monitor the total power	Resolution: 0.1KW·H Accuracy: 1 grade	
	Monitor Environment Temperature	Resolution: 1°C Accuracy: ±1%+1 digit Meter range: -30~100°C	Optional
	Monitor Environment Humidity	Resolution: 1% Accuracy: ±1%+1 digit Meter range: 01~99%	Optional
	Monitor Environment Smoke	Max: 25 m² available	Optional
	Monitor water logging	Water logging or drop monitor	Optional
	Infrared monitoring	The max monitor distance: 16m	Optional
	Door open monitor	Min. 5mm open distance available	Optional
Alarm limit setting	Total current limit	Auto identify limit rationality	
	Each ports current limit		
	Temperature limit		
	Humidity limit		
Outlets alarm	Each outlets current over limit alarm	PS/ PN series local alarm ways: PDU buzzer alarm, sound and light alarm, Dry connect; PN series remote alarm: E-mail, SMS, SNMP TRAP, WEB page notice,TELNET/SSH notice	
	Total current over limit alarm		
	Temperature over limit alarm		Optional
	Humidity over limit alarm		Optional
	Smoke Alarm		Optional
	Water logging alarm		Optional
	Infrared enter alarm	PN series remote alarm: E-mail, SMS, SNMP TRAP, WEB page notice,TELNET/SSH notice	Optional
	Door open alarm		Optional
Display, Indicate	Outlets indicators	Each outlets with a indicator	
	LCD Screen(Hot Swap)	The LCD show the current/voltage, inquiry products information, Alarm information;	

ELNEA GROUP Distribution Industry
Distributeur Autorisé SOCAMONT
Mail : distribution@elnea.fr
Tél : 03 69 615 625
www.baies-serveurs.com
Copyright Socamont Industries - Tous droits réservés - Photos non contractuelles.

Bandeau de prises rebootable à distance 24PC

Tableau des paramètres des performances du bandeau de prises rebootable à distance.

Function	Illustration	Parameter	Note
Manu button operation	Inquiry information	Inquiry product information, Alarm information, current etc.	
	On/off Alarm sound, Dry connect	Close/ open alarm sound and dry connect output, Dry connect have normal open/off two choice, passive, touch spot can connect 2A 250VAC	
Log record	Alarm log	Alarm log circle, Inquiry, export, stock, delete available	
Management	User right limit	Administrator, Normal user	
	Outlets grouping	Make group over PDU self sockets limit	
	clock synchronization	Regulate PDU system clock	
Intelligent recognition	Outlets recognition	Automatic read the sockets type and numbers	
	Sensors recognition	Sensors port no need be defined, Automatic read the sensors type and numbers	
	Limit recognition	When over limit, setting failure	
	The MAX output current and PDU power	Help user to limit facilities connect number and type	
	Power factor recognition	Help user to know the current consuming apparatus	
Sensors in	1 ~ 8pcs same or different sensors connect in one PDU	Flexible sensor input, extend and choose, Customized for new sensors	Optional

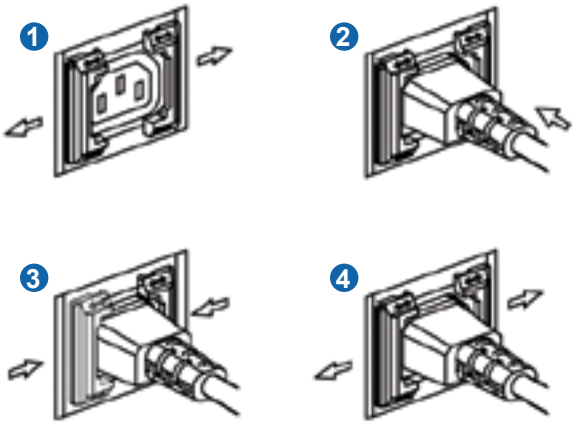

Prise verrouillable

ELNEA GROUP Distribution Industry
Distributeur Autorisé SOCAMONT
Mail : distribution@elnea.fr
Tél : 03 69 615 625
www.baies-serveurs.com
Copyright Socamont Industries - Tous droits réservés - Photos non contractuelles.

Bandeau de prises rebootable à distance 24PC

Schéma de connexion et de mise en cascade.

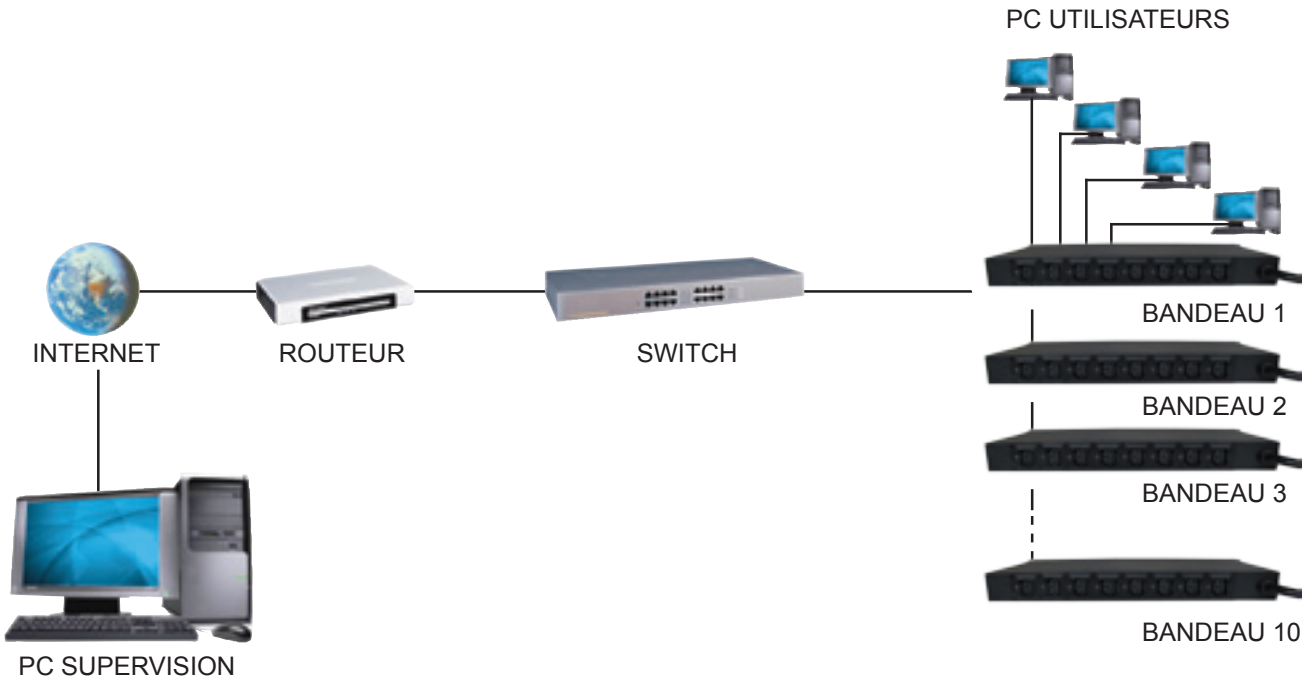

Capteurs optionnels compatibles avec les bandeaux de prises.

Température / humidité	Fumée	Présence d'eau	Ouverture de porte	Flux d'air	Infrarouge
					
Réf. 71562	**Réf. 71563**	**Réf. 71564**	**Réf. 71566**	**Réf. 71561**	**Réf. 71565**

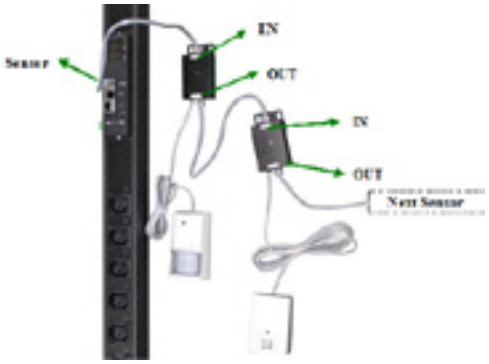

ELNEA GROUP
Distribution
Industry

Distributeur Autorisé SOCAMONT
Mail : distribution@elnea.fr
Tél : 03 69 615 625
www.baies-serveurs.com

Copyright Socamont Industries - Tous droits réservés - Photos non contractuelles.